OLYMPIA

Carrera de Luxe MD

Gebruiksaanwijzing

5/615/4700 (30)

Deze gebruiksaanwijzing is ter informatie. De inhoud ervan is niet kontaktueel bepaald. De aangeduide gegevens hebben slechts een nominale waarde. De omschreven uitrustingen en opties kunnen verschillend zijn volgens het land van bestemming.
Olympia Office Vertriebsgesellschaft mbH behoudt zich het recht voor bepaalde wijzigingen aan te brengen wat de inhoud betreft of technische aanpassingen.

Van harte gelukgewenst,

dat u hebt gekozen voor een **schrijfmachinesystem** van **Olympia**.

Uw nieuwe elektronische schrijfmachine voldoet aan de nieuwste stand van de techniek en helpt u op die manier, uw schrijfprestatie te verbeteren.

Uw schrijfmachine is door een beschermd tegen alle invloeden van buiten toetsenborddeksel.

Het schrijven van foutloze correspondentie wordt aanzienlijk vereenvoudigd doordat elk (letter) teken voordat het wordt afgedrukt eerst op het display kan worden gecontroleer, en eventueel gecorrigeerd.

U kunt teksten opslaan om ze later te bewerken of te printen. Vaak terugkerende korte teksten of zinsneden kunnen opgeslagen en in andere teksten tussengevoegd worden.

In deze gebruiksaanwijzing worden de functies, de bedieningsonderdelen en de wijze van bedienen van deze schrijfmachine beschreven en er wordt ook uitgelegd hoe de toebehoren vervangen worden. Leest u deze gebruiksaanwijzing zorgvuldig door, zodat u uw nieuwe elektronische schrijfmachine efficiënt kunt gebruiken.

Wij wensen u veel succes.

Olympia Office Vertriebsgesellschaft mbH

Belangrijk!
Op het einde van deze gebruiksaanwijzing vindt u informatie over "Richtlijnen bij schadegevallen" bij eventuele transportschade.

Inhoudsopgave

1 **Ingebruikneming**
1 Algemene richtlijnen
2 Toetsenborddeksel
2 Transportbeveiliging
2 Netsansluting

3 **Toetsenbord**

4 **Bedieningselementen**

5 **Display**

6 **Modi**

7 **Inleiding**
7 Inschakelen van de schrijfmachine
7 Om te beginnen

8 **Bediening van de toetsen**
8 Alfanumerieke toetsen
8 Hoofdletters SHIFT met de vastzettoets
8 Caps Lock
8 Cursorbewegingen
9 Kantlijnen
9 Standaard kantlijnen
9 Randzone
9 Kantlijnoverschrijding links
9 Kantlijnoverschrijding rechts
9 Plaatsen linkerkantlijn
9 Plaatsen rechterkantlijn
9 Speciale afdruksoorten
9 Vetdruk
9 Onderlijnen
9 Onderlijnen per woord
10 Printinstelling
10 Regelverstelling
10 Schrifttdeling
10 Verbeteringen
10 Onmiddellijke verbetering (teken per teken)
10 Indirekte verbetering (NP)
11 Verbetering, buiten het correktiegeheugen (NP)
11 Correctie woord per woord (NP)
11 Correcties, tekens binnen een woord
11 Correcties, binnen het correctiegeheugen (DM)
11 Relocate
12 Tabulaties
12 Gewone tabulatorstop (linkerraanlijning)
12 Decimale tabulatorstop (aangelijnd op de komma)
12 Annulatie van één tabulatorstop
12 Annulatie van alle tabulatorstops

13 Centreren
13 Centreren tussen de kantlijnen
13 Rechts uitgelijnd schrijven
13 Automatisch inspringen
13 Plaatsen van de automatische insprong
13 Opheffen van de automatisch inspringen

14 **Algemene functies**
14 Automatische wagenterugloop (kantlijncontrole)
14 Onbeschermde spatie
14 Beschermde spatie
14 Koppelteken, onbeschermd (DM)
14 Beschermd koppelteken

15 **Bijkomende funkties**
15 Accent-toets
15 Caps Lock
15 Halve stap terug
15 Superschrift
15 Subschrift
15 Overlay-functie (DM)
15 Keuze inktlint
16 Instelling van de letterschijf

17 **Geheugenmodus**
17 Algemene informatie

18 **Bestand aanmaken**
18 Tekst-bestand aanmaken
19 Zinsnede-bestand aanmaken
19 Opmaak-bestand aanmaken

20 **Bestanden opvragen**
20 Bewerken van tekst-bestanden in de toevoeg-modus
20 Bewerken van tekst-bestanden in de toevoeg-modus
21 Tekst-bestanden printen
21 Zinsnede-bestanden printen
22 Lijst met bestanden printen
22 Printer beëindigen
22 Zinsnede-bestanden bewerken
22 Invoegen van een zinsnede-bestand in een tekst-bestand
23 Opmaak-bestand opvragen

24 **Bewerken van bestanden**
24 Paginalengte instellen
24 Stopcode
24 Stopcode zetten
24 Printen met stopcode
24 Aan een functie gekoppelde stopcode
25 Printen met aan een functie gekoppelde stopcodes
25 Zoeken

Inhoudsopgave

26 Tekstblokken
26 Markeren van een tekstblok
26 Tekstblokken kopiëren
26 Tekstblokken verplaatsen
26 Tekstblokken wissen

27 **Geheugenfuncties**
27 Geheugen vol/geheugen overvol
27 Geheugen leegmaken
27 Wissen van enkele bestanden
28 Bestandenlijst in het display
28 Bestandenlijst printen

29 **Toebehoren**
29 Lintcassettes
29 Lift-off-correctielint
29 Letterschijf
29 Opschriften op het letterwieltje

30 **Bijvoegsel**
30 Onderhoudsvoorzieningen
30 Farbbandkassettenwechsel
31 Verwisselen van het correctielint
32 Verwisselen van het letterwieltje
33 Ontstoring
33 Service
33 Technische gegevens

Algemene richtlijnen

- Uw schrijfmachine is een geavanceerd toestel. Probeert u de schrijfmachine a.u.b. nooit te repareren. Mochten er reparatiewerkzaamheden noodzakelijk zijn, brengt u de machine dan naar de dichtstbijzijnde geautoriseerde klantenservice.
- Steekt u in geen geval metalen voorwerpen zoals b.v. schroevedraaiers, paperclips, nagelvijlen etc. in de schrijfmachine. U kunt daarmee de schrijfmachine beschad gen en er bestaat gevaar van een elektrische schok.
- Laat u de schrijfmachine nooit onbeheerd, als ze ingeschakeld is. Schakelt u de schrijfmachine steeds uit, nadat u uw schrijfwerkzaamheden verricht heeft.
- Stoft u de schrijfmachine voorzichtig met behulp van een droge doek af. Gebruikt u nooit water of een oplosmiddel zoals lakverdunning, alcohol etc. om uw schrijfmachine te reinigen.
- Om de stroomtoevoer helemaal uit te schakelen, moet u de stekker uit het stopcon tact trekken.

Toetsenborddeksel

Uw Olympia schrijfmachine is beschremd tegen alle uitwendige invloeden door een toetsenborddeksel.

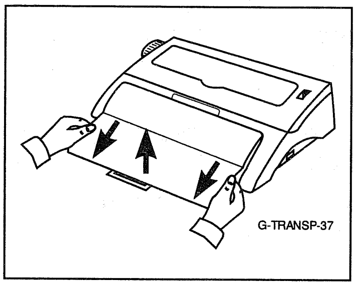

- Toetsenborddeksel

Transportbeveiliging

Vooraleer U de machine in gebruik neemt, moeten eerst de transportbeveiliging in de hierna volgende volgorde verwijderd worden.

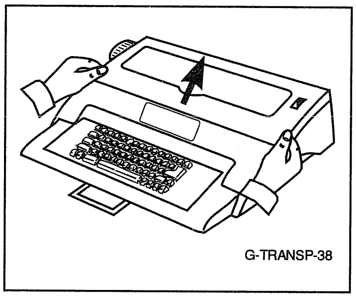

Voor het verwijderen van de overige transportbeveiligingen, het deksel en de geluidsafdekking omhoogklappen.

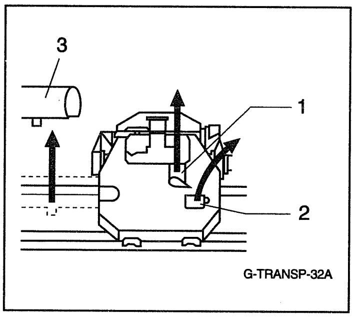

- kleefband (1) losmaken
- kunststof plaatje (2) eruit trekken
- strookje karton (3) eruit trekken

Netsansluting

Alvorens de machine op het lichtnet aan te sluiten, s.v.p. eerst controleren of de gegevens t.a.v. spanning en frequentie op het typeplaatje overeenkomen met die van het net.

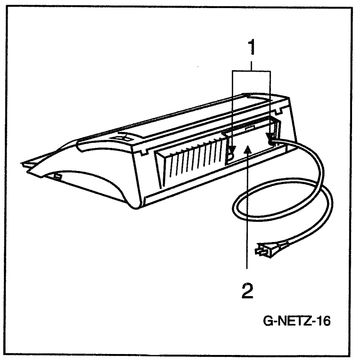

- snoeropbergvak (2) openen
- ket snoer in een van de uitsparingen (1) leggen
- snoeropbergvak (2) sluiten

Alle toetsen hebben een enkelvoudige -en een repeteerfunctie, waarbij de repeteerfunctie wordt geactiveerd door de toets even ingedrukt te houden.

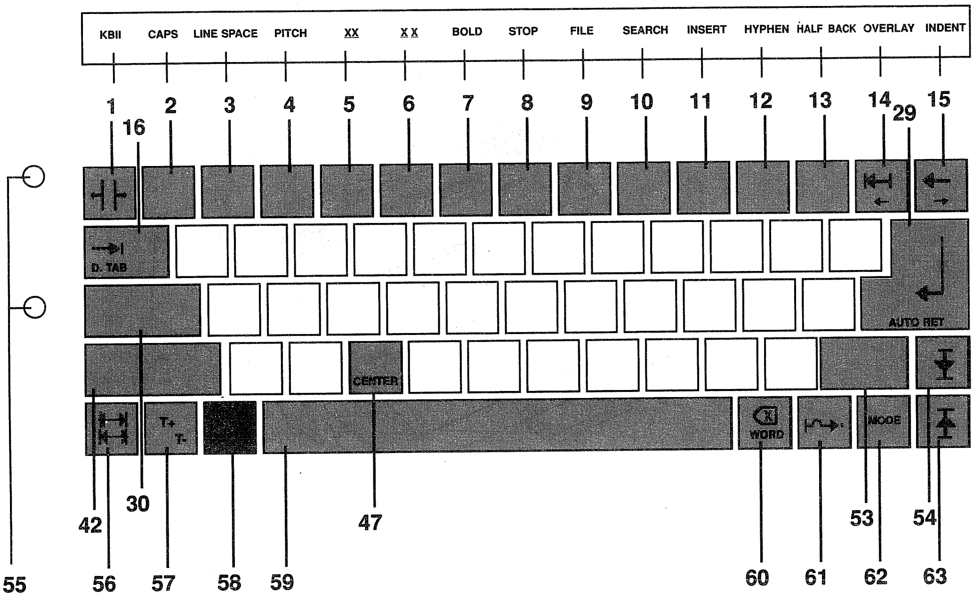

	1 =	Kantlijnoverschrijding
CODE +	1 =	KB II
CODE +	2 =	Caps Lock en/uit
CODE +	3 =	Regelafstand instellen
CODE +	4 =	Schrifdeling instellen
CODE +	5 =	Onderlijnen en/uit
CODE +	6 =	Onderlijnen woord per woord en/uit
CODE +	7 =	Vetdruk en/uit
CODE +	8 =	Stopcode
CODE +	9 =	Bestandsbeheer
CODE +	10 =	Zoeken
CODE +	11 =	Invoegmodus
CODE +	12 =	Afbreken
CODE +	13 =	Halve stap terug
	14 =	Terugsteltoets naar links Cursortoet (Disspiaymodus)
CODE +	14 =	Overlayfunkties
	15 =	Terugsteltoets naar de linkerkantlijn Cursortoet (Displaymodus)
CODE +	15 =	Insprong en/uit
	16 =	Springen naar tabulatorstop
CODE +	16 =	Dezimaltab-Position anfahren
	29 =	Terugkeer naar de linkerkantlijn met regelverstelling
CODE +	29 =	Aut. wagenterugloop
	30 =	Vastzettoets hoofdletters, Hoofd letters en/uit
	42 =	Hoofdlettertoets links
CODE +	47 =	Centeren en/uit
	53 =	Hoofdlettertoets recht
	54 =	Halve regelvoettelling naar beneden
CODE +	54 =	Subschrift
	55 =	Kontrolelamp: vor in- en uitschakeln Kontrolelamp: hoofd letters
	56 =	Linkerkantlijn plaatsen
CODE +	56 =	Rechterkantlijn plaatsen
	57 =	Tabulatorstop wordt geplaatst
CODE +	57 =	Tabulatorstop wordt gewist
	58 =	Code
	59 =	Spatie
	60 =	Teken links wissen
CODE +	60 =	Wissen per woord
	61 =	Terugkeer naar de laatste plaats vaningabe sprong naar tekstbegin
	62 =	Mode
	63 =	Halve regelverstelling naar boven
CODE +	63 =	Superschrift

Bedieningselementen

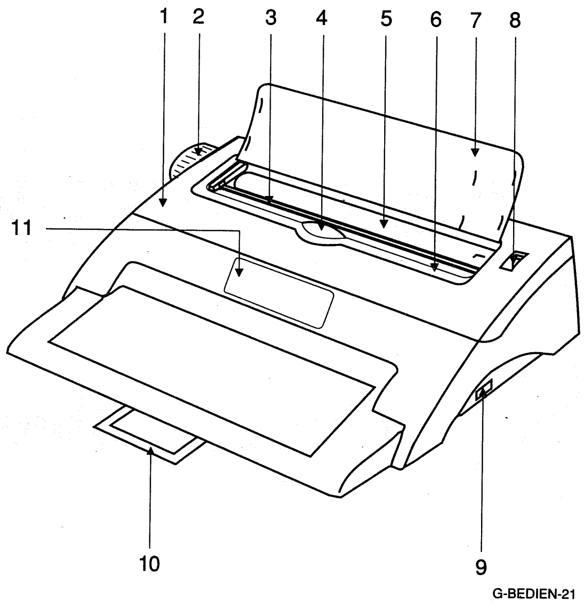

1. Bovenste afdekkap
2. Schrijfrolknop
3. Papierliniaal
4. Wagen
5. Schrijfrol
6. Schaalverdeling
   Hiermee wordt de printpositie numeriek weergegeven.
7. Papiersteun
8. Papiervrijmaker
   Met deze vrijmaker wordt de papierspanning gelost, zodat u het papier correct kunt instellen.
9. Netschakelaar
10. Handgreep
11. Display (20 tekens)

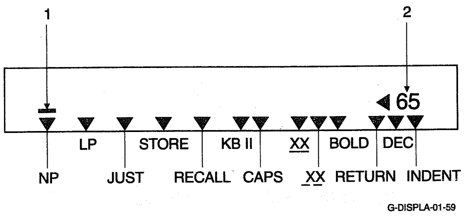

1 Cursor
2 Invoerpositie tot aan rechter rand

Uw schrijfmachine heeft een display van 20 posities. Hat display kan in verschillende modi worden gebruikt. Op het display kunt u tijdens het typen uw tekst controleren of reeds getypte en opgeslagen tekst doorlezen.

Dankzij het display kunt u foutioze correspondentie maken, omdat u uw tekst kunt controleren en zo nodig verbeteren voordat u deze print.
Dit is een belangrijke factor voor het verminderen van u papierverbruik.

Pijlen (▼) op het display geven de geselecteer modus en de geactiveerde funkties aan. De modi en functies worden op buitenkant van het apparaat weergegeven.

De positiwijzer, ook wel cursor genoemd, geeft de precieze positie aan waar u in de tekst bent.

Modi

Uw schrijfmachine beschikt over vier modi die U al naar gelang het gebruik kunt inschakelen.

De modi worden door indrukken van de MODUS-toets opgevraagd; bij elke druk op de toets wordt de volgende modus geactiveerd. De huidige keuze wordt door een pijl (▼) aangegeven, die naar de modus-beschrijving op het huis wijst.

NP modus	De tekst wordt onmiddellijk afgedrukt, zonder op het display te worden weergegeven.
LP modus	De tekst verschijnt eerst op het display en wordt pas na het indrukken van de line feed toets of de tabulator afgedrukt.
JUST modus	De tekst verschijnt eerst op het display en wordt zowel links als ook rechts uitgelijnd afgedrukt.
STORE modus	De tekst verschijnt op het display en wordt opgeslagen in het geheugen.

In de modus **NP** werken een paar functies anders dan in de display-modi **LP**, **JUST** en **STORE**. Deze functies zijn door **NP** of **DM** (display-modus) in de opschriften gekenmerkt.

Inschakelen van de schrijfmachine

Schuift u de papiersteun naar boven. Schakelt u de netschakelaar in, die zich aan de rechter kant van de schrijfmachine bevindt.
Er klinkt een pieptoon en de groene net-LED op het toetsenbord gaat branden. De letterschijf draait, de wagen beweegt naar rechts en stopt op de geprogrammeerde positie.

Om te beginnen

Nadat u de machine hebt uitgepakt, aangesloten en ingeschakeld en kennis hebt gemaakt met het toetsenbord en de bedieningselementen, brengt u een blad papier in om met de machine vertrouwd de raken.

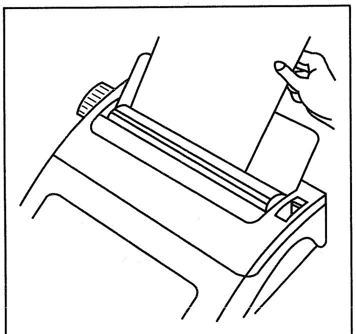
G-ZUNAEC-15

Legt u een vel papier tussen schrijfrol en papiersteun.

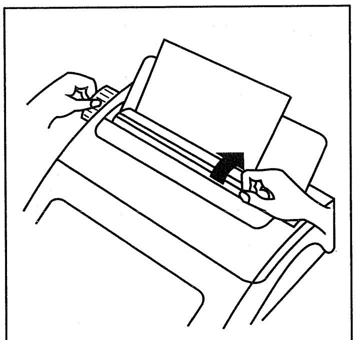
G-ZUNAEC-16

Draait u de schrijfrolknop om het papier in te voeren. Als de bovenste rand van het papier onder de schrijfrol zichtbaar wordt, licht u de papierhouder op. Trekt u het papier verder door tot het zich tussen schrijfrol en papierlineaal bevindt. Schuift u de papiervrijmaker naar achteren om de inspanning van het papier te lossen. Stelt u het vel papier in, tót het recht zit.

Probeer nu alle enkelvoudige en repetitieve functies van de machine uit. U kunt bijvoorbeeld uw naam en adres schrijven.

U kunt gerust twee of meer toetsen tegelijkertijd indrukken; het eerst aangeslagen karakter wordt het eerst afgedrukt. Daartoe is uw machine uitgerust met een keyboardbuffer, die zelf bij zeer onregelmatig typen een regelmatige afdruk garandeert.

Na deze eerste kennismaking haalt u het papier eruit:

[CODE] + [Q] Het papier wordt uitgeworpen

Alfanumerieke toetsen

U hebt uzelf vertrouwd gemaakt met de enkele en repetitieve functies van het basistoetsenbord.

De letters zijn steeds links op de toets afgebeeld en worden ofwel direct dan wel via de wisseltoets aangestuurd.

De op de de voorkant van de toetsen aangegeven functies worden met behulp van de Codes-toets geactiveerd:

[CODE] + [T-] Opheffen van tabulatorstops

De rechts boven op de voorkant van de toetsen aangegevenen functies worden via het zog. 2e toetsenbord afgedrukt (KBII-Keyboard II):

[CODE] + [KB II] Besturing is geactiveerd

[SHIFT] + [°] bijv. ° wordt afgedrukt

[CODE] + [KB II] Besturing is opgeheven

De op de voorzijde van de beschermkap afgebeelde functies worden met behulp van de code-en de bijbehorende toets, die zich direct onder de functie bevindt geactiveerd Bijvoorbeeld:

[CODE] + [2] Regelafstand instellen

Hoofdletters "SHIFT" met de vastzettoets

Er wordt op hoofdletters (A, B, C,) en op de tekens links boven omgeschakeld. omschakelaar

[Shift] inschakelen/uitschakelen

Caps Lock

De functie Caps Lock biedt U de mogelijkheid, de alfabetische tekens op het hoofdletter-niveau om te schakelen. De numerieke tekens worden niet omgeschakeld.

[CODE] + [CAPS] Caps Lock wordt in- c.q. uitgeschakeld

Cursorbewegingen

Met de zgn. cursorbewegingstoesten kan iedere willekeurige positie in de tekst worden aangestuurd.

[⇦] Per teken naar links

[⇨] Per teken naar rechts

Kantlijnen

De door U gewenste schrijfbreedte wordt bepaald door de linker-en de rechterkantlijn. Deze kantlijn zijn standard ingesteld of kunnen door U bepaald worden. Vanzelfsprekend kunnen kantlijnenook overschreden worden.

Standaard kantlijnen

Bij het eerste inschakelen van de machine zijn de standaard kantlijnen-links positie 10 en rechts positie 75 ingesteld.

Randzone

Om U duidelijk te maken dat U het einde van de lijn nadert klinkt een geluidssignaal (5 tekens vóór het einde).

Kantlijnoverschrijding links

De geplaatste linkerkantlijn moet overschreden worden.

[⊣⊢] linkerkantlijn wordt overschreden (geluidssignaal)

Kantlijnoverschrijding rechts

De geplaatste rechterkantlijn moet overschreden worden.

[⊣⊢] rechterkantlijn wordt overschreden (geluidssignaal)

Plaatsen linkerkantlijn

Er dient een nieuwe linkerkantlijn geplaatst te worden; hiervoor moet de afdrukeenheid eerst op de juiste plaats gebracht worden.

[|↔|] linkerkantlijn wordt geplaatst (geluidssignaal)

Plaatsen rechterkantlijn

Er dient een nieuwe rechterkantlijn geplaatst te worden; hiervoor moet de afdrukeenheid eerst op de juiste plaats gebracht worden.

[CODE] + [|↔|] rechterkantlijn wordt geplaatst (geluidssignaal)

Speciale afdruksoorten

Geef uw briefwesseling door middel van de speciale afdruksoorten een persoonlijke noot.

Vetdruk

Om bepaalte tekstgedeelten te accentueren in de tekst.

[CODE] + [6] vetruk wordt in/uitgeschakeld

Onderlijnen

Bepaalde tekstgedeelten kunnen onderlijnd worden.

[CODE] + [4] onderlijning wordt in/uitgeschakeld

Onderlijnen per woord

Alle woorden behalve de spaties worden onderstreept.

[CODE] + [5] onderlijning per woord wordt in/uitgeschakeld

Printinstelling

Om een optimale printkwaliteit te bereiken, kunt U de instelling, aangepast aan het gebruikte letterwiel (lettertype), aan het gebruikte papier en aan het aantal gewenste doorslagen, verrichten. U heeft 3 standen tot uw beschikking. De instelling van de printinstelling wordt met verschillende pieptonen bevestigd.

Lage printsterkte (1 pieptoon)
Middel printsterkte (2 pieptoon)
Hoge printsterkte (3 pieptoon)

[CODE] + [I] printsterkte instellen

Regelverstelling

Om uw briefwisseling een persoonlijke noot te geven, staan U verschillende regelverstellingen ter beschikking.
Door verandering van de regelverstelling kunt U uw tekst optimaal aan het formaat van uw schrift aanpassen.

De op dat moment ingestelde regelafstand wordt knipperend in het display aangegeven. Houdt U code-toets ingedrukt en drukt u de cijfertoets [2] in tot de gewenste regelafstand knippert en laat U dan de code-toets los.

[CODE] + [2] [LINE 1 1.5 2]

Schrifttdeling

De variatie van de schriftdeling dient de betere optische vormgeving van uw teksten. Het geeft U de mogelijkheid andere letterschijven te gebruiken en het vergemakkelijkt U het invullen van formulieren.

De op dat moment ingestelde schriftdeling wordt knipperend in het display aangegeven. Houdt U code-toets ingedrukt en drukt u de cijfertoets [3] in tot de gewenste schriftdeling knippert en laat U dan de code-toets los.

[CODE] + [2] [PITCH 10 12 15]

Verbeteringen

Als er schrijffouten in uw tekst voorkomen, dan kan U deze met de correctietoets snel en juist verbeteren.
De verbetering gebeurt door wissen (aflichten of overdekken) van de/het te corrigeren letter of cijfer en door het vervolgens invoeren van het juiste teken.

Onmiddellijke verbetering (teken per teken)

Het laatst geschreven teken moet gewist worden.

[⌫] teken wordt gewist

Indirekte verbetering (NP)

Wissen van verder verwijderde maar toch in het correctiegeheugen opgenomen tekens.

[⇤] met de terugsteltoets verplaatst de afdrukeenheid zich één positie naar links

[⌫] foutieve teken wordt gewist

Verbetering, buiten het correktiegeheugen (NP)

Schrijffouten, buiten het correktiegeheugen kunnen ook verbeterd.

[Spatiebalk]	of
[Ī]	of
[I̱]	
[⊢⊣]	de afdrukeenheid wordt verplaatst tot rechts na het foutieve teken
[⌫]	door het indrukken van de correctietoets plaatst de afdukeenheid zich tot op het foutieve teken
"foutieve" teken opnieuw typen	foutieve teken wordt gewist
"juiste" teken typen	afdruk

Correctie woord per woord (NP)

Het laatste woord, of en verder terugliggend, maar zich nog in het correctiegeheugen bevindend woord, moet gewist worden. Hiervoor moet de afdrukeenheid op het laatste teken van het te wissen woord geplaatst worden.

[CODE] + [WORD]	woord per woord corrigeren is geactiveerd (snelle pieptoon)
[Spatiebalk]	het laatste woord wordt uitgaande van de laatste teken gewist

Correcties, tekens binnen een woord

Tekens binnen een woord dat zich in de actuele regel bevinden, kunnen gecorrigeerd worden. Plaatst u de cursor op het laatste te wissen teken.

[CODE] + [WORT]	correctie per woord wordt geactiveerd (pieptoon!)
[X]	Voert U het teken in, dat als eerste gewist moet worden. Het gedefinieerde deel van het woord wordt gewist.

Correcties, binnen het correctiegeheugen (DM)

1. "Verkeerd teken" wordt gewist

[⊢⊣]	Cursor onder het "verkeerde teken" plaatsen
[⌫]	Teken wordt gewist De resterende tekst springt in het display naar links

2. "Verkeerd teken" wordt vervangen

[BACK SPACE]	Cursor unterhalb des "Falschen Zeichens" positionieren
[X]	"Juiste teken" invoeren" "Verkeerde teken" wordt door het "juiste teken" vervangen

3. Teken in tekst invoegen

[⊢⊣]	Cursor rechts naar de invoegpositie plaatsen
[CODE] + [0]	Invoeg-modus wordt ingeschakeld; het teken boven de cursor knippert

Ingevoerde tekens worden in de tekst ingevoegd
De resterende tekst springt in het display naar rechts

[CODE] + [0]	Invoeg-modus wordt uitgeschakeld

Relocate

De afdrukeenheid gaat automatisch terug naar de laatste positie.

[⤳⊣]

Tabulaties

Het tabuleren maakt het U mogelijk, naar eigen goeddunken

- te schrijven met linkeraanlijning
- kolommen op te stellen

De beide tabulatorinstellingen kunnen worden gecombineerd. Alvorens één tabulatorinstelling in te voeren eerst alle eventueel voor die tijd ingegevenen tabulatorstops annuleren.

Gewone tabulatorstop (linkerraanlijning)

Maken van linksaangelijnde kolommen

[T+]	tabulatorstop wordt geplaatst (geluidessignal)

Decimale tabulatorstop (aangelijnd op de komma)

Met behulp van deze decimale tabulatorstop worden getallenreeksen automatisch aangelijnd op de komma. De tabulatorstops moeten geplaatst worden op de positie van de komma.

[T+]	tabulatorstop wordt geplaatst (geluidssignal)
[←]	afdrukeenheid verplaatst zich naar de linkerkantlijn
[CODE] + [D. TAB]	afrukeenheit verplaatst zich naar de tabulatorstop. Decimale tabulatorstop wordt geplaatst

Annulatie van één tabulatorstop

De bedieningsvolgorde voor het annuleren van afzonderliijke tabulatorstops geldt voor alle tabulatorinstellingen.

[→|]	De afsdrukeenheid springt nar de eerste tabulatorstop
[CODE] + [T-]	Deze tabulatorstop wordt gewist (geluidssignal)

Annulatie van alle tabulatorstops

Alle ingestelde tabulatorstops kunnen in een keer worden geannuleerd

[CODE] + [T-]	Annulatie van alle tabulatorstops (geluidssignal)

Centreren

Het centreren maakt het U mogelijk teksten, woorden en tekens tussen de linker- en de rechterkantlijn op een vastgelegd middelpunt te richten. Tekst word pas na het drukken op de regelverstelling geprint.
Wanneer u een typefout maakt, annuleert U de foutieve tekst met de correctietoets.

Centreren tussen de kantlijnen

Voor het centreren moet de schrijfkop altijd aan de linker kantlijn staan.

[CODE] + [CENTER] afdrukeenheid verplaatst zich naar het middelpunt tussen de beide kantlijnen

Rechts uitgelijnd schrijven

Deze functie biedt U de mogelijkheid om de tekst aan de rechtermarge uit te lijnen. Invoerfouten kunnen met de correctie-toets hersteld worden. De tekst wordt pas na indrukken van de regelverstelling geprint.

[CODE] + [R] [RIGHT MARGIN FLUSH]

Tekst invoeren

[↵] Tekst wordt rechts uitgelijnd geprint.

Automatisch inspringen

Om in uw brieven bepaalde tekstgedeelten te accentueren, hebt U de mogelijkheid een automatische insprong in te voeren. Met deze functie wordt de tekst uitgelijnd afwijkend van de linkerkantlijn, zonder deze vanzelfsprekend te wijzigen.

Plaatsen van de automatische insprong

Plaatst U het printmechanisme op de gewenste inspringpositie.

[CODE] + [INDENT] automatisch inspringen ingeschakeld

Opheffen van de automatisch inspringen

[CODE] + [INDENT] automatisch inspringen uitgeschakeld

■ Automatische wagenterugloop (kantlijncontrole)

Eén van de meest gebruikte schrijffuncties, de wagenterugloop, kan automatisch uitgevoerd worden. Schakel hiervoor de kantlijncontrole in.
De kantlijnkontrole reageert op de invoer van een spatie, resp. een woordsplitsing, in de randzone. Bij de ingave van een beschermde spatie, resp. een koppelteken volgt er geen automatische wagenterugloop.

[CODE] + [AUTO RETURN] automatische wagenterugloop wordt ingeschakeld (geluidssignal)

■ Onbeschermde spatie

Wordt in de randzone een spatie ingevoerd, dan volgt er een automatische wagenterugloop.

■ Beschermde spatie

Moet de automatische wagenterugloop éénmaal niet uitgevoerd worden, dan moet een zogenaamde beschermde spatie ingevoerd.

[CODE] + [Spatiebalk] beschermde spatie

■ Koppelteken, onbeschermd (DM)

Met ingeschakelde afbreekzone wordt binnen de afbreekzone na de invoer van een koppelteken een automatische regelverstelling uitgevoerd.

[CODE] + [H] koppelteken wordt geprint

■ Beschermd koppelteken

Als de wagen zich in de zone van de automatische wagenterugloop be vindt, dan houdt u de code-toets ingedrukt en drukt u de koppeltekentoets in, om een vast koppelteken in te voeren. Als er een koppelteken op die manier getypt wordt, loopt de wagen niet terug.

[CODE] + [HYPHEN]

Accent-toets

Letters waarop een accent moet geplaatst worden, worden bij het intypen samengesteld uit 2 toetsenbordaanslagen. Eerst drukt U het accentteken en vervolgens de toets met de betreffende letter.

Caps Lock

De funktie Caps Lock maakt het U mogelijk de alfabetische tekens om te schakelen naar hoofdletters. De numerische tekens worden niet omgezet.

[CODE] + [CAPS] funktie wordt in-/resp. uitgeschakeld

Halve stap terug

Als u de toets CODE en gelijktijdig de toets "halve stap terug" indrukt, wordt de wagen een halve stap naar links bewogen.

[CODE] + [⟼]

Superschrift

Met deze functie worden tekens een halve regel boven de huidige regel geprint.
Nadat het teken werd ingevoerd, springt het printmechanisme in de oorspronkelijke schrijfregel terug.

[CODE] + [Ī] NP printmechanisme springt een halve regel terug
DM het symbool ⇞ verschijnt op de desbetreffende positie in het display

Subschrift

Met deze functie worden tekens een halve regel onder de huidige regel geprint.
Nadat het teken werd ingevoerd, springt het printmechanisme in de oorspronkelijke schrijfregel terug.

[CODE] + [Ī] NP printmechanisme springt een halve regel terug
DM het symbool ⇟ verschijnt op de desbetreffende positie in het display

Overlay-functie (DM)

Deze functie biedt U de mogelijkheid tekens, die niet op uw toetsenbord staan, zelf te maken, doordat U een teken over een ander teken print.

[=] Eerste teken invoeren b. v. "="

[CODE] + [OVERLAY] Symbool (←) verschijnt in het display

[/] Tweede teken invoeren b. v. "/"

≠ verschijnt op het geprinte blad.

Keuze inktlint

U kunt voor uw schrijfmachine zowel een normaal carbonlint (leveringstoestand) als ook een zogenaamd meervoudig carbonlint gebruiken.

[CODE] + [.] normaal carbonlint

[CODE] + [-] multi-carbonlint

Instelling van de letterschijf

Nadat u de letterschijf verwisseld heeft, drukt u de toetsen CODE en W gelijktijdig in. De letterschijf draait en komt automatisch op de vooraf bepaalde positie tot stilstand.

[CODE] + [W]

Algemene informatie

Uw schrijfmachine beschikt over een universeel geheugen met 16 KB (ca. 16.000 tekens) waarin U alle schrijfhandelingen kunt opslaan. De geheugencapaciteit is voor maximaal 50 bestanden voldoende. De bestandsnaam mag maximaal vijf tekens (0-9/A-Z) hebben. De geheugeninhoud blijft gedurende ca. 5 jaar behouden, ook als de machine uitgeschakeld is. Opgeslagen bestanden kunnen indien nodig opgevraagd, bewerkt en geprint worden.

Om het opslaan in het geheugen te activeren, moet U de MODUS-toets zolang indrukken, tot in het display de pijl (▼) en "segment naam?" boven GEHEUG verschijnt. U kunt het opslaan in het geheugen elk moment verlaten door de MODUS-toets in te drukken.

U heeft de mogelijkheid, drie soorten bestanden op te slaan:

Tekst-bestanden - Voor lange teksten zoals b. v. brieven (met tabs en kantlijninstellingen)

Zinsnede-bestanden - Voor regelmatig gebruikte korte teksten en begrippen

Formaat-bestanden - Voor regelopmaak (alleen tabs en kantlijnen)

Als U het aanmaken van tekst- of zinsnede-bestanden kiest, verschijnt in het display de vraag naar de modus waarin het bestand aangemaakt moet worden, **D**, **P** en **E**:

Display-modus "D" - Tekst invoeren. Tekens verschijnen in het display en worden per regel opgeslagen.

Print-Modus "P" - Tekst invoeren. Tekens verschijnen in het display en worden per regel opgeslagen en geprint.

Edit-Modus "E" - Tekst invoeren. Tekens verschijnen als regel zonder einde. Functies worden als symbolen weergegeven. U kunt elke willekeurige positie zoeken om de tekst te bewerken.

Tekst-bestand aanmaken

Een tekst-bestand bevat tekst, kantlijn- en tab-instellingen. Het uit twee cijfers bestaande nummer rechts in het display geeft het nog resterende aantal aanslagen tot aan de rechter kantlijn aan.

1. Drukt u de modus-toets tot ▼ boven "STORE" verschijnt.

   [MODE] — NAME OF FILE ?

2. Bestandsnaam invoeren (max. 5 tekens)

   [↵] — TEXT / PHRA / FORM ?

3. Tekst-bestand kiezen

   [T] — DISPLAY / PRINT / EDIT ?

4. Display, print of edit kiezen

   [D] — Display wordt gewist. Tekst invoeren. Tekst wordt per regel opgeslagen

   of

   [P] — Display wordt gewist. Tekst invoeren.
   Tekst wordt per regel opgeslagen en geprint

   of

   [E] — Display wordt gewist. Tekst invoeren. Tekens verschijnen als regel zonder einde. Functies worden als symbolen weergegeven. U kunt elke willekeurige positie zoeken om de tekst te bewerken.

5. STORE-modus verlaten

   [MODE] — NP-modus wordt geactiveerd

Zinsnede-bestand aanmaken

Zinsnede-bestanden bevatten alleen tekst en geen kantlijn- en tab-instellingen. Hierin kunt u vaak gebruikte korte teksten en zinsneden opslaan.

1. Drukt u de modus-toets tot ▼ boven "STORE" verschijnt.

   [MODE] — NAME OF FILE ?

2. Bestandsnaam invoeren (max. 5 tekens)

   [↵] — TEXT / PHRA / FORM ?

3. Zinsneden-bestand kiezen

   [P] — DISPLAY / PRINT PHRA ?

4. Display of print kiezen

   [D] — Tekstinvoer wordt opgeslagen. Tekens verschijnen als regel zonder einde. U kunt elke willekeurige positie zoeken om de tekst te bewerken.

   of

   [P] — Tekstinvoer wordt opgeslagen. De automatische regelverstelling is ingeschakeld. Tekst wordt per regel opgeslagen en geprint.

5. STORE-modus verlaten

   [MODE] — NP-modus wordt geactiveerd.

Opmaak-bestand aanmaken

In opmaak-bestanden kunnen regelmatig gebruikte opmaken (kantlijn- en tab-instellingen) opgeslagen worden.

1. Drukt u de modus-toets tot ▼ boven "STORE" verschijnt.

   [MODE] — NAME OF FILE ?

2. Bestandsnaam invoeren (max. 5 tekens)

   [↵] — TEXT / PHRA / FORM ?

3. Opmaak-bestand kiezen

   [F] — FORMAT FILE

4. Kantlijn- en tab-instellingen zoeken en zetten
5. STORE-modus verlaten

   [MODE] — NP-modus wordt geactiveerd.

Bestanden opvragen

Tekst- en zinsnede-bestanden kunnen opgevraagd en dan bewerkt of geprint worden.

■ Bewerken van tekst-bestanden in de toevoeg-modus

U kunt een tekst-bestand opvragen en aan het einde tekst per regel toevoegen.

1. Drukt u de modus-toets in tot ▼ boven "STORE" verschijnt.

   [MODE] — NAME OF FILE ?

2. Gewenste bestandsnaam invoeren

   [↵] — EDIT / ADD ?

3. Toevoeg-modus kiezen

   [A] — DISPLAY / PRINT ?

4. Display of print kiezen

   [D] Tekstinvoer wordt met automatische regelverstelling opgeslagen.

   of

   [P] Tekstinvoer wordt met automatische regelverstelling opgeslagen en per regel geprint.

5. STORE-modus verlaten

   [MODE] NP-modus wordt geactiveerd.

■ Bewerken van tekst-bestanden in de toevoeg-modus

U kunt een tekst-bestand opvragen en op willekeurige plaatsen bewerken.

1. Betätigen Sie die Mode-Taste bis ▼ über "STORE" erscheint.

   [MODE] — NAME OF FILE ?

2. Gewenste bestandsnaam invoeren

   [↵] — EDIT / ADD ?

3. Edit-modus kiezen

   [E] De tekst verschijnt als schrijfregel zonder einde in het display. De cursor staat op het eerste teken. De automatische regelverstelling uitgeschakeld. Een willekeurige tekstbewerking is mogelijk.

4. STORE-modus verlaten

   [MODE] NP-modus wordt geactiveerd.

Tekst-bestanden printen

De opgeslagen tekst-bestanden kunnen in de NP-, LP- of JUST-modus geprint worden. In de NP- en LP-modus worden teksten in dezelfde opmaak geprint, als ze ingevoerd zijn. In de JUST-modus worden teksten met ingestelde linker en rechter kantlijn geprint.

1. Opvraagfunctie activeren

   [CODE] + [8] — RECALL / LIST / DELETE ?

2. Bestand opvragen kiezen

   [R] — NAME OF FILE ?

3. Gewenste bestandsnaam invoeren

   [↵] — PAGE LENGTH = 54 HIT ↵

4. Papierlengte bevestigen (zie "pagina-lengte instellen")

   [↵] printen begint

5. Aan het einde van de pagina een nieuw vel inleggen

   [↵] printen wordt voortgezet

6. Printen is beëindigd

   END OF FILE RECALL

Zinsnede-bestanden printen

De opgeslagen zinsnede-bestanden kunnen in de NP-, LP- of JUST-modus geprint worden. In de NP- en LP-modus wordt de tekst in dezelfde opmaak geprint, als hij ingevoerd is. In de JUST-modus wordt tekst in blokvorm geprint, dat betekent, met ingestelde linker en rechter kantlijn. Zinsnede-bestanden worden vanaf de huidige cursorpositie geprint.

1. Opvraagfunctie wordt geactiveerd

   [CODE] + [8] — RECALL / LIST / DELETE ?

2. Bestand opvragen kiezen

   [R] — NAME OF FILE ?

3. Gewenste bestandsnaam invoeren

   [↵] zinsnede wordt geprint

4. Printen is beëindigd

   END OF FILE RECALL

Lijst met bestanden printen

U kunt een lijst van 2 t/m 40 bestanden invoeren, die dan in de door U vastgelegde volgorde geprint worden. Voert u de bestandsnamen gescheiden door een komma in (b.v. tekst1, tekst2, enz.).

1. Opvraag-functie wordt geactiveerd.

   [CODE] + [8] — RECALL / LIST / DELETE ?

2. Bestand opvragen kiezen

   [R] — NAME OF FILE ?

3. Gewenste bestandsnaam invoeren (door komma's gescheiden)
4. Printen starten

   [↵]

Printer beëindigen

Het printen van bestanden kan op elk moment onderbroken of afgebroken worden.

1. Printen onderbreken

   [↵] — PAUSE PRESS ↵

2. Printen voortzetten

   [↵]

of

1. Printen beëindigen

   [SPACEBAR] — END OF FILE RECALL

Zinsnede-bestanden bewerken

U kunt een reeds opgeslagen zinsnede-bestand opvragen en het op elke positie veranderen.

1. Drukt u de modus-toets in tot ▼ boven "STORE" verschijnt.

   [MODE] — NAME OF FILE ?

2. Gewenste bestandsnaam invoeren

   [RETURN] — bestand verschijnt als schrijfregel zonder einde. De cursor staat op het eerste teken. De automatische regelverstelling is uitgeschakeld.

3. STORE-modus verlaten

   [MODE] — NP-modus wird aktiviert

Invoegen van een zinsnede-bestand in een tekst-bestand

Opgeslagen zinsneden kunnen willekeurig in tekst-bestanden ingevoegd worden. Maakt U een tekst-bestand aan of vraagt U een bestaand bestand op. Plaatst U de cursor op de gewenste positie.

1. Opvraag-functie activeren

   [CODE] + [G] — NAME OF FILE ?

2. Gewenste bestandsnaam invoeren

   [RETURN] — Zinsnede-bestand wordt op de cursorpositie tussen twee speciale merktekens ingevoegd. Als U dit ingevoegde zinsnede-bestand wilt wissen, zet U de cursor op de positie van het eerste merkteken en drukt U de correctietoets in.
   In het display verschijnt "ZINSNEDE-DOCUMENT" knipperend. Na indrukken van de correctietoets is de zinsnede gewist.

3. STORE-modus verlaten

MODE	NP-modus wordt geactiveerd

Opmaak-bestand opvragen

Als U een opmaak-bestand opvraagt, beïnvloeden de daarin bevatte tabs en kantlijnen uw schrijfmachine.

1. Recall-functie opvragen.

CODE + 8	RECALL / LIST / DELETE ?

2. Recall-functie opvragen

R	NAME OF FILE ?

3. Naam van het opgeslagen opmaak-bestand invoeren

RETURN	END OF FILE RECALL
↵	Het printmechanisme gaat naar de nieuwe linker kantlijn.

Paginalengte instellen

U kunt de paginalengte van een tekst-bestand bepalen. De standaardinstelling is 54 regels, met een marge beneden en boven van één inch.

1. CODE + L PAGE LENGTH = 54 HIT, ↵

2. Nieuwe waarde via de cijfertoetsen invoeren
↵

Als het printmechanisme het einde van de pagina bereikt, verschijnt er een melding in het display, om U eraan te herinneren, dat U een nieuw vel in moet leggen. Drukt u de toets "zonder marge" in om deze melding te wissen.

3LINES LEFT HIT MREL

Stopcode

Vaak bevatten verschillende documenten dezelfde basistekst, en hoeven er maar een paar tekstpassages vervangen te worden zoals b.v. namen, adressen, gegevens, prijzen enz. Deze passages noemt men variabele tekst. In dat geval is het gunstig, eerst de tekst te schrijven en op de latere invoegplaatsen voor de variërende tekstpassages een stopcode te zetten. Bij het bereiken van de stopcode stopt het printmechanisme en U kunt de variabele tekst invoeren. Als U in een print-modus werkt, wordt op de stopcode-positie een "X" geprint. Deze "X" verschijnt niet meer als de opgeslagen tekst nogmaals geprint wordt.

Stopcode zetten

Schrijft U eerst de tekst tot aan de eerste positie, waar U variabele tekst wilt invoegen. De "S" in het display wordt invers afgebeeld (wit op zwart).

CODE + 7 S_

Printen met stopcode

Bij het bereiken van de stopcode, wordt het printen onderbroken.

1. STOP CODE

Na de eerste tekeninvoer verschijnt in het display boven "OPVRAGEN" een pijl (▼) om aan te geven, dat er nog opgevraagde tekst in het geheugen staat.

2. Tekst invoeren
3. Printen voortzetten
CODE + 8

Aan een functie gekoppelde stopcode

Stopcodes kunnen aan bepaalde functies gekoppeld worden. Schrijft U eerst de tekst tot de eerste stopcode-positie.

1. Gewenste functie activeren
CODE + ZENT. Centreren is geactiveerd
of
CODE + D.TAB Decimale tab is geactiveerd
of
CODE + R Rechts uitgelijnd is geactiveerd
2. Stopcode zetten
CODE + 7 S_
3. Functies uitschakelen
RETURN Tekst verder invoeren

■ Printen met aan een functie gekoppelde stopcodes

Het printmechanisme stopt op de stopcode-positie. De ingeschakelde functie wordt in het display weergegeven, b. v.:

1. [FLUSH RIGHT STOP]
2. Gewenste tekst invoeren. Tekst verschijnt in het display.
3. [↵] Tekst wordt in overeenstemming met de ingestelde functie geprint.
4. Printen voortzetten
   [CODE] + [8]

■ Zoeken

Het zoekpatroon (zoektekst) vergemakkelijkt de tekstbewerking bij lange teksten, aangezien de gewenste veranderingsplaats direct bepaald en aangestuurd kan worden. Het zoekpatroon mag niet meer dan 18 tekens inclusief de spaties bevatten.

1. Zoekfunctie activeren
   [CODE] + [9] [S =]
2. Zoekpatroon invoeren
3. Zoeken starten
   [Ī] Cursor zoekt tot aan het einde van de tekst
   of
   [Ī] Cursor zoekt tot aan het begin van de tekst
   Zoekpatroon verschijnt links in het display
4. Als het zoekpatroon niet gevonden wordt, verschijnt in het display
   [NOT FOUND PRESS ↵]
5. De melding wissen en doorgaan
   [↵]

Tekstblokken

U kunt speciale passages markeren en ze dan bewegen, kopiren of wissen. U moet echter eerst een tekst- of zinsnede-bestand in de bewerkingsmodus opvragen.

Markeren van een tekstblok

Plaatst U de cursor op de eerste letter van de tekst, die gemarkeerd moet worden.

1. Blokbegin markeren

   [CODE] + [P] er klinken twee pieptoontjes

2. Plaatst U de cursor op de laatste letter van de tekst, die gemarkeerd moet worden. (de letters in het blok knipperen).
3. Blokeinde markeren

   [CODE] + [P] er klinken twee pieptoontjes

Tekstblokken kopiëren

Een tekstblok moet op de gemarkeerde plaats blijven bestaan en bovendien op een andere plaats gekopieerd worden.

1. Cursor op de gewenste plaats zetten
2. Tekst kopiëren

   [CODE] + [Q] Tekstblok wordt gekopieerd

Tekstblokken verplaatsen

Een tekstblok moet naar een andere plaats verschoven worden.

1. Cursor op de gewenste plaats zetten
2. Tekst verschuiven

   [CODE] + [W] Tekst wordt op de cursorpositie ingevoegd

Tekstblokken wissen

Een tekstblok moet gewist worden.

1. Tekst markeren

   [CODE] + [E] Tekst wordt gewist

Geheugen vol/geheugen overvol

Uw schrijfmachine is met een 16 KB groot geheugen uitgerust, waarin U tot wel 50 bestanden kunt beheren.

Als U een nieuw bestand wilt aanmaken, er echter al 50 bestanden bestaan, verschijnt de melding ALL FILE SPACE USED in het display. U moet ten minste één bestand wissen, voordat U een nieuw kunt aanmaken.

Als alle 16 KB bezet zijn, verschijnt de melding "OUT OF MEMORY" in het display. Drukt u dan de MODUS-toets in om de nieuwe tekst op te slaan. Verlaat u de GEHEUG-modus en wist u de bestand(en) om plaats in het geheugen te creëren.

Geheugen leegmaken

Deze functie wist alle bestanden in het geheugen.
Drukt U eerst de MODUS-toets in om de GEHEUG-modus te verlaten.

1. [CODE] + [A] — CLEAR ALL FILES Y/N ?

2. Bevestigen

   [N] — Functie wordt afgebroken

   of

   [Y] — ARE YOU SURE Y/N ?

3. Opnieuw bevestigen (of afbreken)

   [Y] — Alle bestanden werden gewist

Wissen van enkele bestanden

U kunt bestanden uit het geheugen wissen om plaats in het geheugen te creëren. Drukt U eerst de modus-toets in, om de GEHEUG-modus te verlaten.

Tip: Om deze functie af te breken, drukt u de regelverstelling in voordat U de bestandsnaam invoert. Als U de bestandsnaam al ingevoerd heeft, wist U deze met behulp van de correctietoets.

1. Bestandwisfunctie opvragen

   [CODE] + [8] — RECALL / LIST / DELETE?

2. Wisfunctie kiezen

   [D] — NAME OF FILE?

3. Bestandsnaam invoeren en bevestigen

   [↵] — DELETE COMPLETED

Bestandenlijst in het display

U kunt een lijst van de voorhanden bestanden in het display laten weergeven. Drukt U eerst de modus-toets in, om de GEHEUG-modus te verlaten.

1. Bestandenlijst activeren

   [CODE] + [8] — RECALL / LIST / DELETE?

2. Lijstfunctie kiezen

   [L] — DISPLAY/PRINTOUT?

3. Displayfunctie kiezen

   [D] — Het soort bestand, de bestandsnaam en het eerste teken worden weergegeven

4. De tekst kan per teken bekeken worden

   [⇤] — Naar links

   [←] — Naar rechts

5. Andere bestanden opvragen

   [↓] — Volgende bestand opvragen

   [↑] — Voorafgaande bestand opvragen

6. Functie wissen

   [↵]

Bestandenlijst printen

U kunt de lijst met uw bestanden ook printen. Drukt u eerst de MODUS-toets in om de GEHEUG-modus te verlaten.

1. Lijstfunctie activeren

   [CODE] + [8] — RECALL / LIST / DELETE?

2. Lijstfunctie kiezen

   [L] — DISPLAY/PRINTOUT?

3. Printen kiezen

   [P] — Het soort bestand, de bestandsnaam en de eerste 40 tekens worden geprint. Het aantal opgeslagen bestanden en de nog vrije geheugencapaciteit worden als laatst geprint.

Lintcassettes

Deze schrijfmachine is met een correctie-carbonlint uitgerust. (Dit lint kan slechts één keer gebruikt worden).

Lift-off-correctielint

Deze schrijfmachine is met een lift-off-correctielint uitgerust. Dit soort correctie functioneert alleen samen met het correctie-carbonlint, dat als standaard-lint een onderdeel van de levering van deze schrijfmachine vormt.
Dit lint corrigeert schrijffouten, doordat het de getypte carbontekens echt van het papier verwijdert.

Letterschijf

Deze schrijfmachine is met een niet-genormaliseerde letterschijf uitgerust. Naast deze letterschijf kunt u een groot aantal andere letterschijven voor deze schrijf machine gebruiken.

Opschriften op het letterwieltje

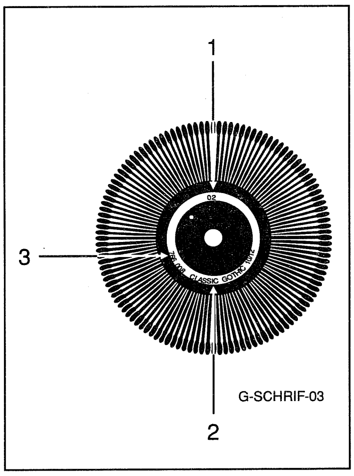

Opschriften op het letterwieltje
- letterbreedte (1)
- lettertype-benaming (2)
- landencode (3)

Onderhoudsvoorzieningen

Probeert u niet om de schrijfmachine voor reiniging uit elkaar te halen.

Stoft u de schrijfmachine voorzichtig met behulp van een droge doek af. Gebruikt u nooit water of oplosmiddel zoals lakverdunning. alcohol etc. om uw schrijfma chine te reinigen.

Let u erop, geen voorwerpen (in het bijzonder spijkers, paperclips, nagelvijlen etc.) in de schrijfmachine laten vallen of invoeren, als de bovenste afdekkap er af gehaald is, omdat de schrijfmachine anders beschadigd zou kunnen worden.

Farbbandkassettenwechsel

Haalt u de bovenste afdekkap eraf.

Als u een nieuw lint inzet, dan rolt u het gehele gekleurde deel van het begin van de band op.
Voert u de beide pennen, die zich op de achterkant van de lintcassette bevinden, in de beide gaten van de lintcassettehouder in.
Laat u het voorste gedeelte van de cassette voorzichtig zakken, zodat de band zich tussen kaarthouder en letterschijf bevindt.
Draait u de lintoprolknop naar links, tot het lint gespannen is.

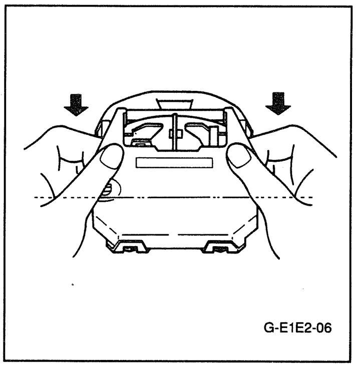

1. Plaats de nieuwe lintcassette en druk ze in de vergrendeling.

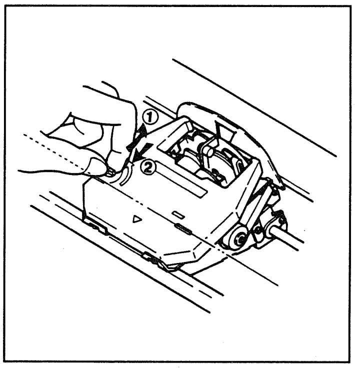

Drasi de knop voor het spannen van het lint naar links totdat het op zijn plaats vastklikt ①.
Draai vervolgens naar rechts totdat het stopt ②.

Verwisselen van het correctielint

Haalt u de bovenste afdekkap eraf.

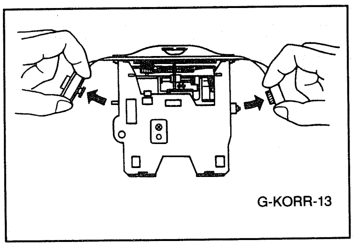

1. Verplaats de afdrukeenheid manueel naar het midden en verwijder de lintcassette.
2. Trek de correctielintspoeltjes van de asjes en verwijder het lint.

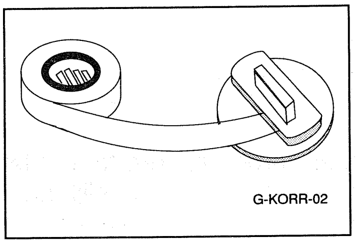

3. Neem een nieuw correctielint en spoel dit ca. 15 cm af (kleefzijde naar de rol gekeerd).

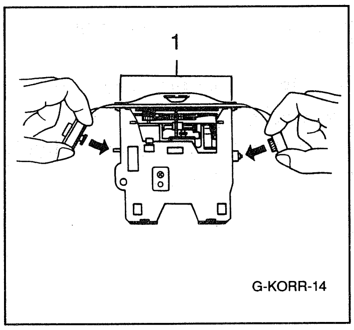

4. Leid het correctielint door de geleidingen (1) langs en schuif het er zijdelings tussen.

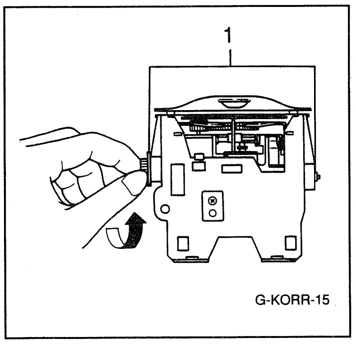

5. Steek de correctiespoeltjes op de asjes (1) en druk ze in de vergrendeling. Span het correctielint door aan het rechterspoeltje te draaien.
6. Plaats de lintcassette en schuif het deksel weer naar achter.

Verwisselen van het letterwieltje

Om de letterwieltje te verwisselen, het deksel omhoogklappen en de lintkassette verwijderen.

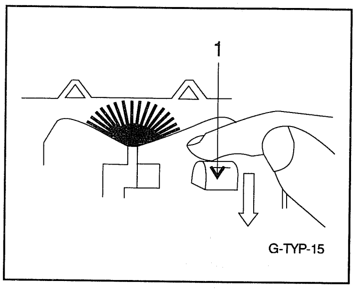

1. Door terugtrekken van hendel (1) houder terugklappen.
   Verwijder het letterwieltje.

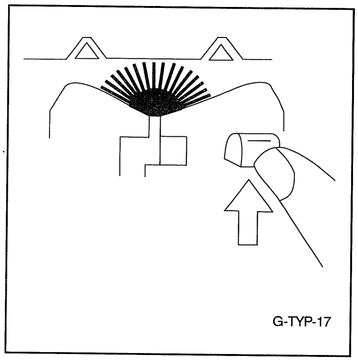

2. Nieuwe letterwieltje inbrengen,
   met het opschrift naar de rol gekeert.
3. Hefboom (1) naar voren drukken tot het letterwieltje inklinkt.
   Hefbooml (1) opnieuw zo ver mogelijk naar voren drukken om zeker te stellen dat het letterwieltje ingeklonken is.
4. Lintkassette terugplaatsen en het deksel omlaagklappen.
5. Nadat u de letterwieltje verwisseld heeft, drukt u de toesten CODE en W gelijktijdig in.
   De letterwieltje draait en komt automatisch op de vooraf bepaalde positie tot stilstand.

Ontstoring

Dit apparaat voldoet aan alle gebruikelijke voorschriften.
U dient ervoor te zorgen, dat de aangesloten randapparatuur eveneens voldoet aan de voorschriften.
Is dit niet het geval, dan kunnen er bepaalde storingen, bv. op radio en televisie, optreden.

Service

Voor een korrekt onderhoud van uw Olympia materieel, raden wij U aan een onderhoudskontrakt af te sluiten.

Technische gegevens

Toetsenbord:	46 toetsen, alle toetsen met repeteerfunctie
Letterwieltje:	100 tekens
Schrijfsnelheid:	max. 11 tekens/Sec.
Papiertransport:	max. papierdoorvoer: 330 mm schrijfbreedte: 229 mm
Elektronika:	correctiegeheugen 1 regel aanslaggeheugen 20 tekens
Afmetingen en gewicht:	hoogte: 117 mm breedte: 412 mm diepte: 375 mm gewicht: 5.2 kg
Veiligheid:	volgens EN 60 950, (IEC 950)
Netspanning:	230 V 50 Hz 120 V 60 Hz

Richtlijnen bij schadegevallen

Indien u bij het aanbieden c.q. uitpakken van de zending een schade constateert, raden wij u aan voor een getuigte te zorgen en de schade onmiddelijk te melden bij de betreffende bezorger (post, Spoorwegen, vervoerbedrijf). Indien de levering door de post werd uitgevoerd, moet u de schade binnen 24 uur melden.

Indien u verzuimt de schade op tijd te melden, kunt u niet meer aantonen dat er sprake is van een tijdens het transport ontstane schade en is het moglijkkeit dat u zelf de schade moet betalen.

Indien de levering door de spoorwegen werd uitgevoerd, moet u een rapport van de schade opmaken. Voor beschadigingen die bij het in ontvangst nemen van het toestel niet vast te stellen zijn (verborgen gebreken) verloopt de termijn voor het aanmelden van de schade na 7 dagen.

Änderungen vorbehalten . Right of modification reserved . Sous réserve de modifications . Modificaciones reservadas . Modifiche riservate . Wijzigingen voorbehouden . Forandringer forbeholdes . Ret til ændringer forbeholdes . Zmiany zastrzeżone . Oikeus muutoksiin pidätetään . Változtatások joga fenntartva . Změny vyhrazeny . Οι αλλαγές επιφυλάσσονται .

Printed in Singapore
001-02506-01
950501 YM
AX150/160 F D